大正伝奇浪漫RPG

あやびと

キャラクターシート

イラスト・メモ等

名前		レベル	
性別	年齢	干支	
自身の半生			
表向きの顔			
奥底の本質			

種族	
分類	
術技	
職業	

✤縁紡ぎ

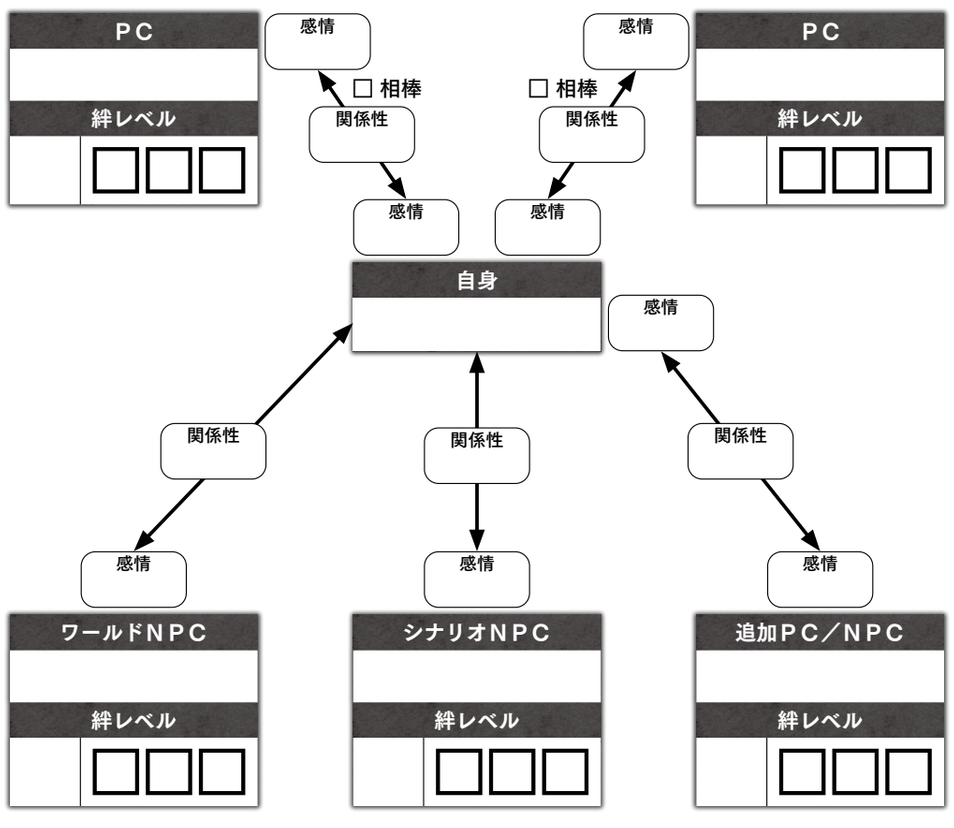

✤ステータス

能力値		技能		合計
身体		活劇		=
		感覚		=
技量		絡繰		=
		才知		=
心魂		呪法		=
		浪漫		=

副能力値	種族・分類	修正
耐久値	=	+
活力値	=	+

✤耐久値

最大値
現在値

✤活力値

最大値
現在値

✤状態

- □ 覚醒（【耐久値】0）
- □ 行動不能（【活力値】0）
- □ 喪失

※【耐久値】0 以下でダメージは止まり、覚醒（判定の成功数＋【耐久値】の 10 の値）となる。

✤アビリティ

名称	種別	使用	回数	対象	位置	効果	参照

※自己使用に限り複製を許可します。©2021 Sumito Kurakashi / New Game Plus　© アークライト／新紀元社